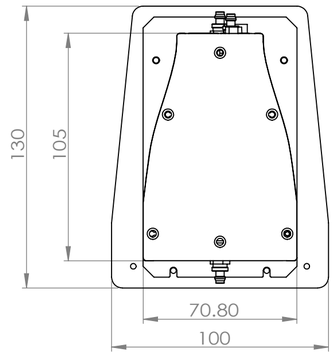

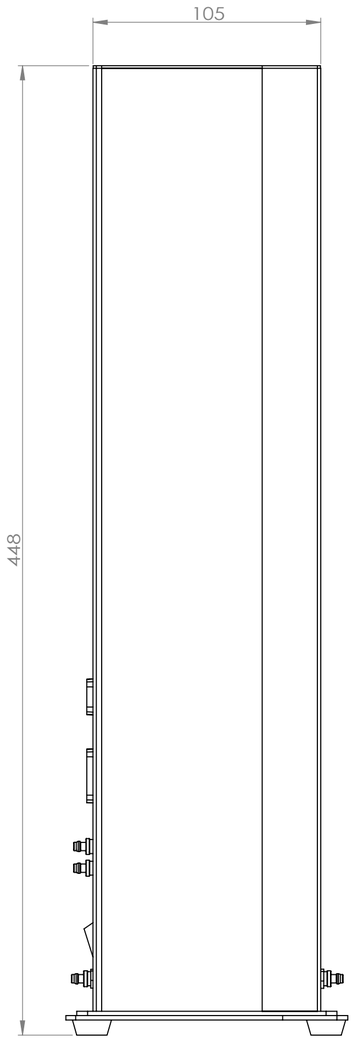

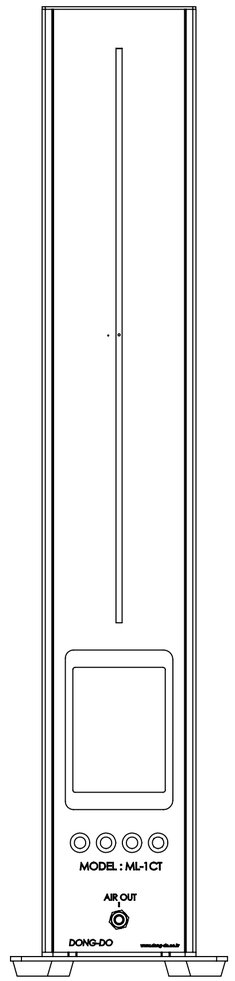

별도의 설정을 하지 않은 경우: 치수는 밀리미터로 표시 표면 거칠기: 공차: 선형: 각도:		표면 거칠기:			날카로운 모서리 제거 및 디버링(Debur)	도면의 배율을 변경하지 마시오. 수정본
	이름	서명	날짜			제목:
작성						
검사						
승인						
제조						
Q.A				재질:		도면 번호 FULL_ASSY_에어컬럼_1ch A2
				무게:		배율:1:5 시트 1 OF 1