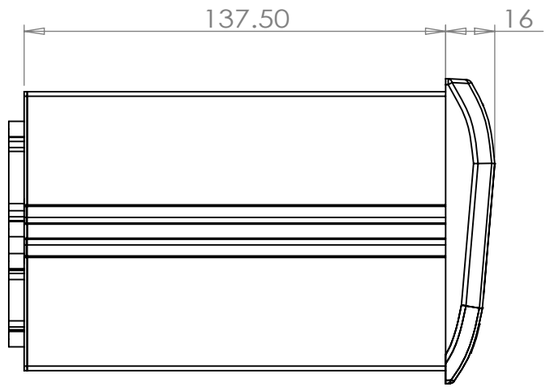

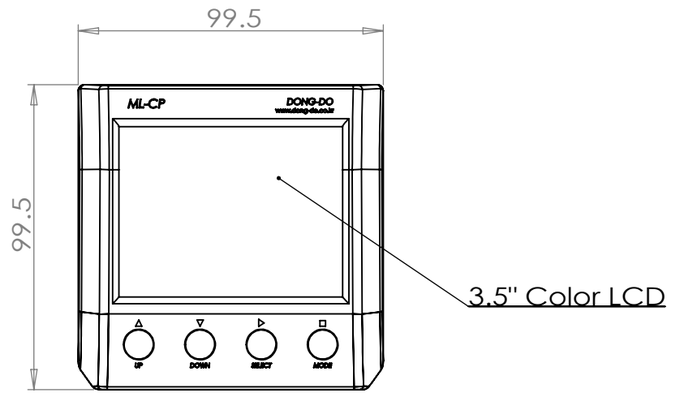

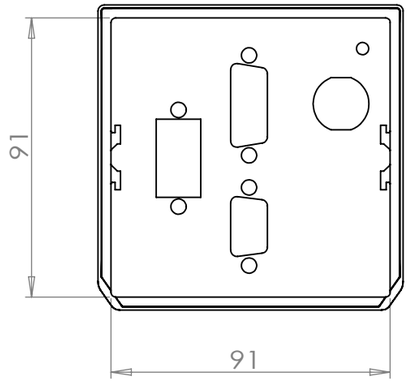

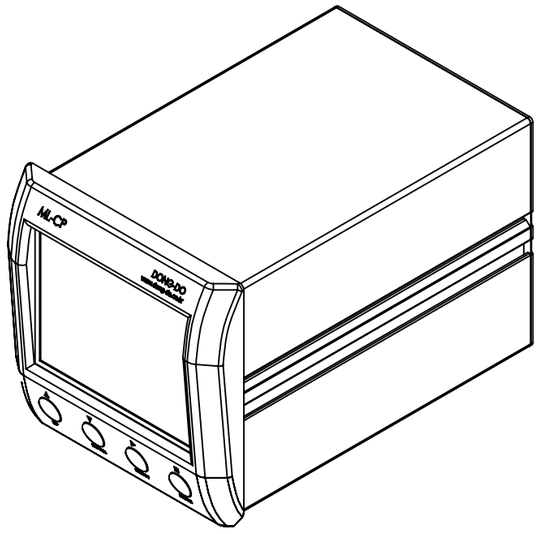

동도전자산업(주)
품명: ML-CP